Schnitt A - A

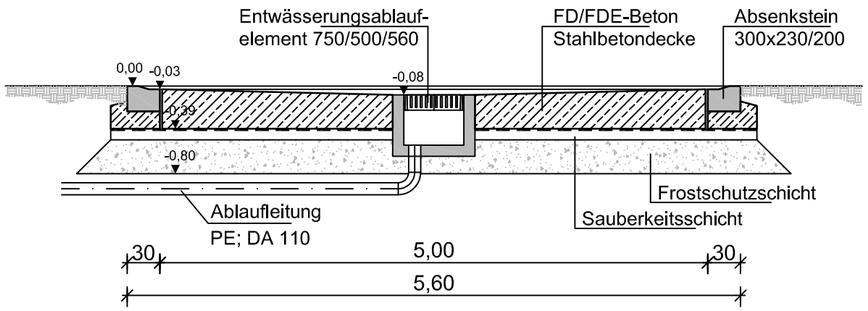

Schnitt B - B

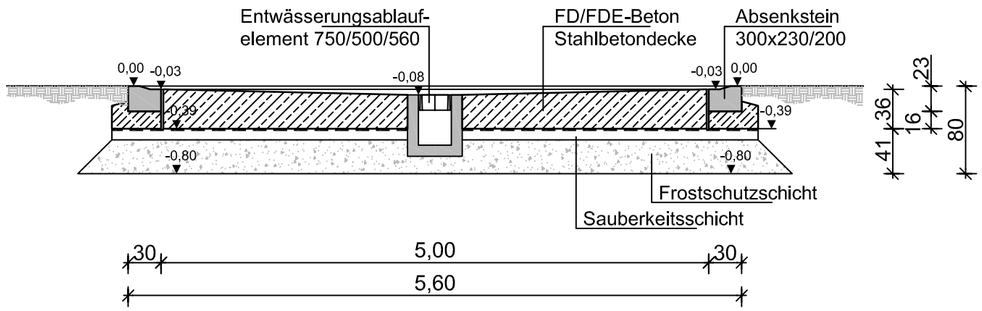

Draufsicht

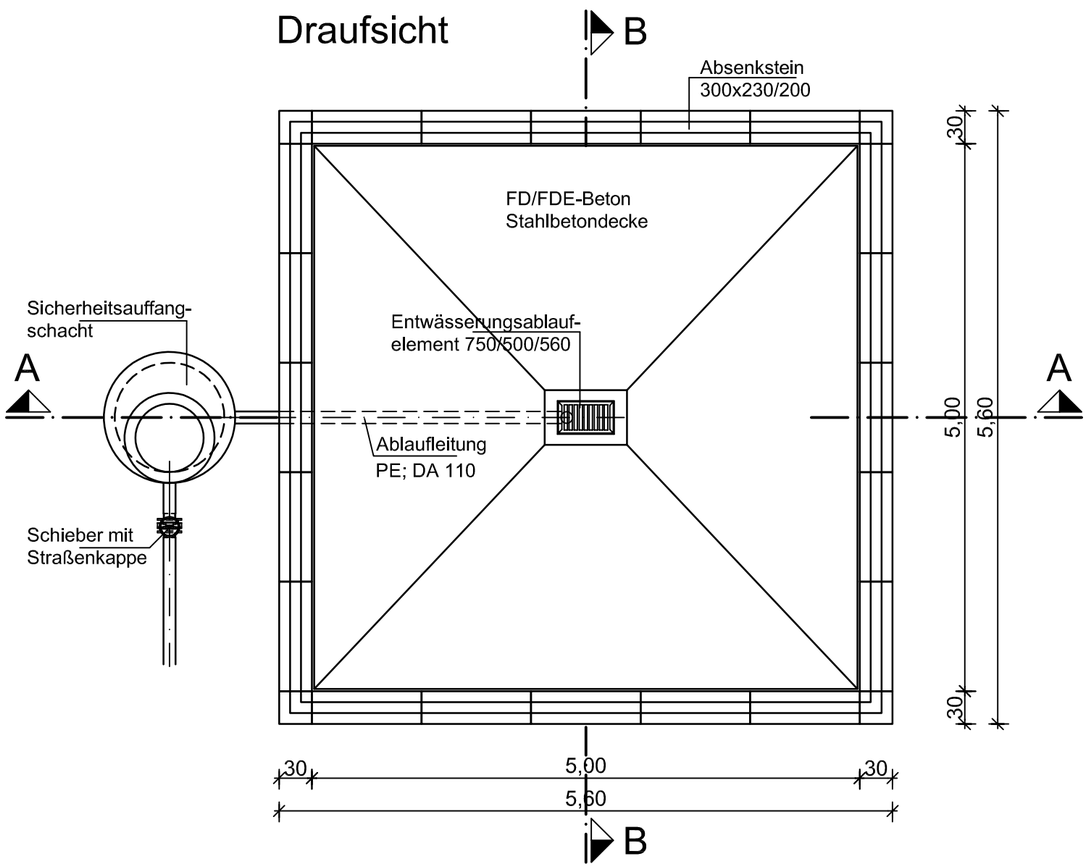

aqua consult Ingenieur GmbH Mengendamm 16 30177 Hannover		Datum:	Name:
	geprüft:		
	frei-gegeben:		
Bauherr: Salzgitter Flachstahl			
Bauvorhaben: Neubau AVA-54 m³/h		Anlage: EN-04-01.08-0 Projekt: 17 06 29	
Planbezeichnung: Abtankfläche		Maßstab: 1 : 50	
H:\CAD\180623\20_Zeichnungen\Abtankfläche.dwg-Abtankfläche		01 KRU 02.11.18 PHI/ROS	

Für diese Zeichnung behalten wir uns alle Rechte vor. Sie darf ohne unsere Zustimmung weder vervielfältigt, noch Dritten zugänglich gemacht werden.