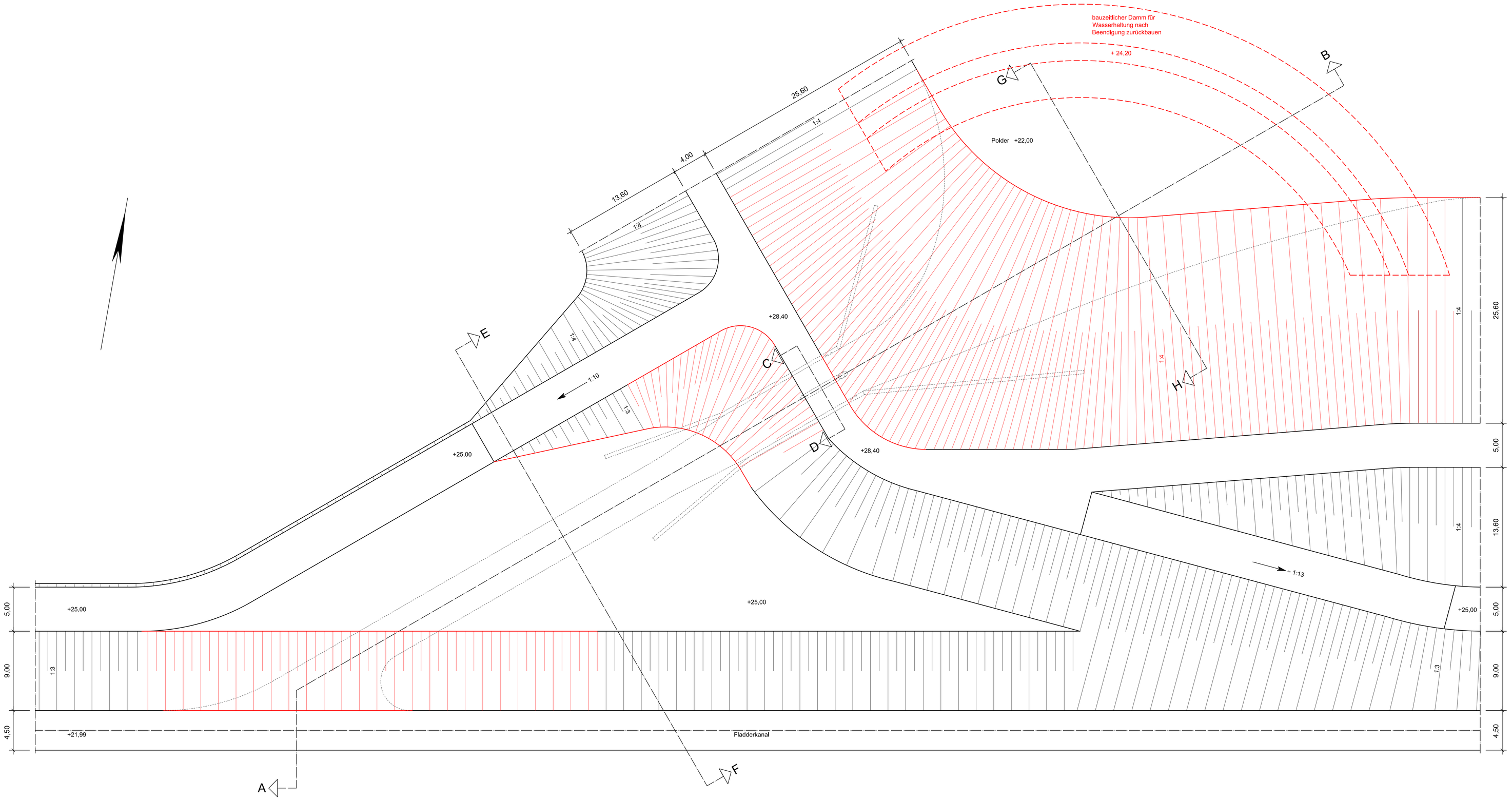

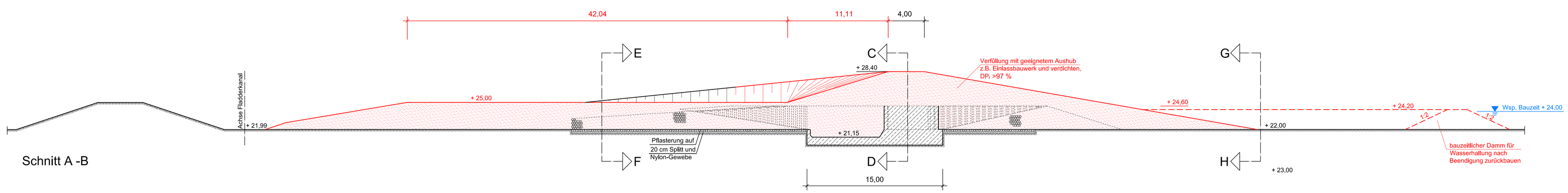

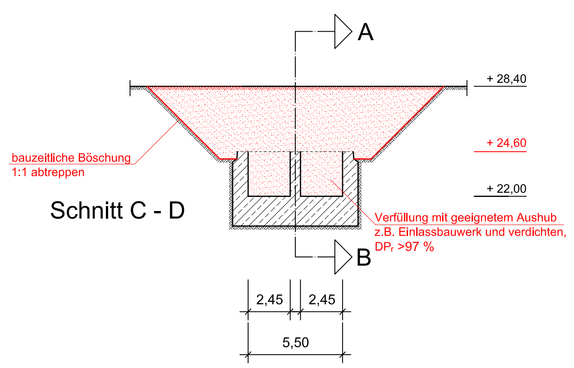

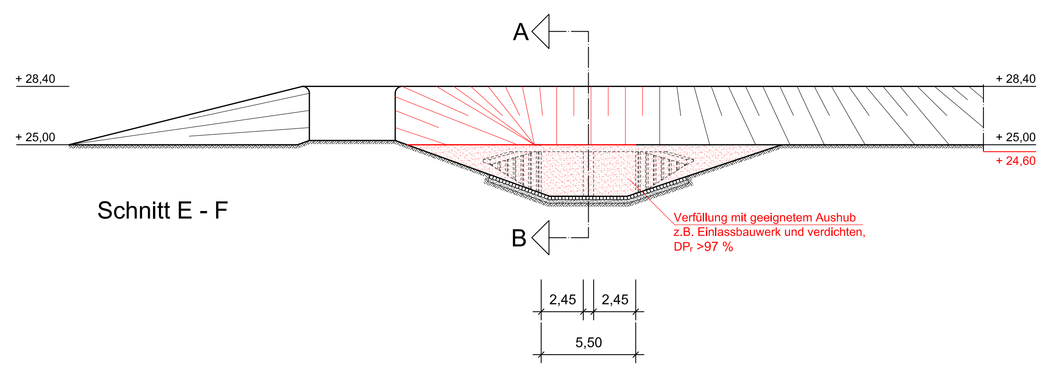

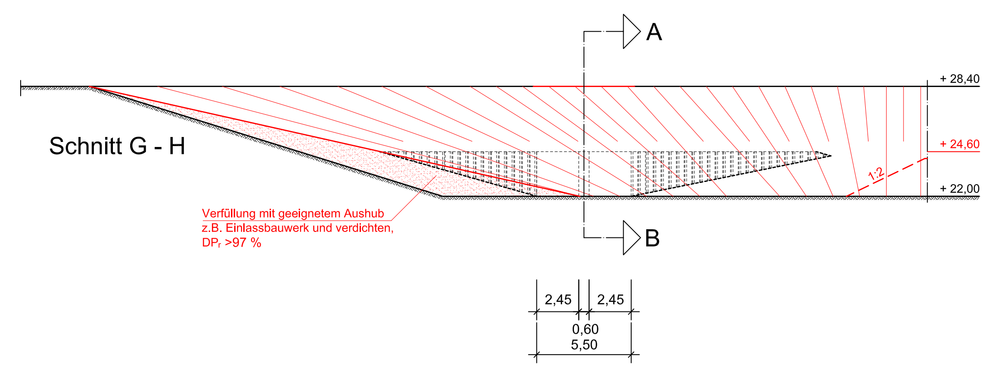

HINWEIS:
Die Abmessungen und Höhenangaben wurden aus dem Bestandsplan Nr. 3, Auslaßbauwerk, Lageplan von 1965 (ehemaliges Wasserwirtschaftsamt Cloppenburg) übernommen. Die Abmessungen und Höhenangaben wurden geprüft. Abweichende Angaben wurden vom NLWKN aufgeklärt.

Legende:

Bestand
Planung

Entwurfs- / Genehmigungsplanung

Name des Trägers:
NLWKN
Niedersächsischer Landesbetrieb für Wasserwirtschaft, Küsten- und Naturschutz
- Betriebsstelle Cloppenburg-

Bezeichnung des Entwurfs:
Polder Lüsche
Planfeststellungsverfahren zur Stauniederlegung

Bezeichnung der Entwurfsunterlage:
Bauwerksplan Auslassbauwerk
Lageplan - Polder am Fladderkanal, Planung

Maßstab: 1:200
Anlage: 5.1
Blatt: 1

Aufgestellt:
Dresden, August 2013
Dr. Salveter GmbH
Ingenieurbüro für Bauwesen
DR. SPANG Ingenieurgesellschaft für Bauwesen, Geologie und Umwelttechnik mbH
DR. SPANG

Gezeichnet: SE
Bearbeitet: SE
Geprüft: SG